Cerrajes®
El herraje ideal para su mueble...



2025 Cerrajes

MANIJAS IISDOO

FUNCIONALIDAD Y DISEÑO PARA CADA UNO DE TUS PROYECTOS



ÍNDICE

MANIJA “DIAMANTE” 01

MANIJA “SHERLOCK” 02

MANIJA “HORIZONTE” 03

MANIJA “SCALADA” 04

MANIJA “PEGASSO” 05

MANIJA “GATSBY” 06

MANIJA “SURFACE” 07

MECANISMO DE ACCIÓN 08

EXHIBIDOR IISDOO MANIJAS 09

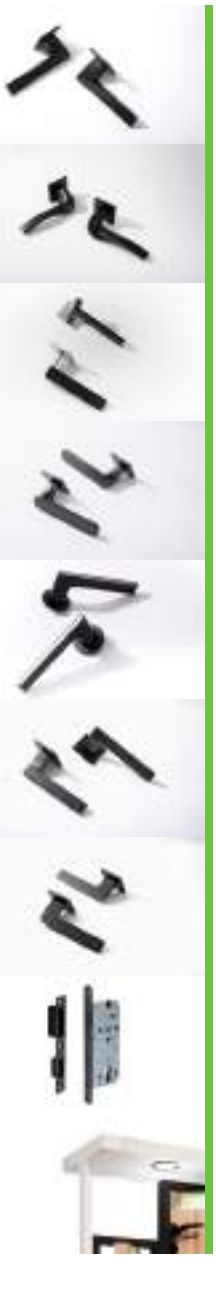

MANIJA "DIAMANTE"

PARA MECANISMO MAGNÉTICO



PRODUCTO NUEVO



CÓDIGO:
0803-441

MATERIAL:
ZAMAK

ACABADO:
NEGRO MATE

ESPESOR DE PUERTA:
38/50

UNIDAD DE MEDIDA:
JUEGO

- IDEAL PARA ENTRADA
- ELEGANCIA Y DISCRECIÓN
- MATERIAL DE ALTA CALIDAD

HERRAJE COMPLEMENTARIO PARA PUERTA (NO INCLUIDO)

CÓDIGO	DESCRIPCIÓN
0803-386	Cilindro de latón llave de puntos llave/llave L=70mm Negro mate
0803-448	Mecanismo de acción magnética de doble perno 85x45mm SUS304-Negro

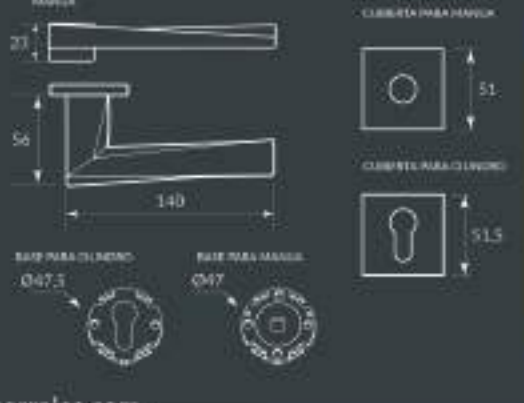

DESCUBRE MÁS SOBRE ESTE PRODUCTO

Dimensiones expresadas en: mm
* Imágenes ilustrativas

MANIJA "SHERLOCK"
PARA MECANISMO MAGNÉTICO





PRODUCTO NUEVO



CÓDIGO:
0803-442

MATERIAL:
ZAMAK

ACABADO:
NEGRO MATE

ESPESOR DE PUERTA:
38/50

UNIDAD DE MEDIDA:
JUEGO

- DISEÑO ERGONÓMICO
- MATERIAL DE ALTA CALIDAD
- IDEAL PARA INTERIORES

HERRAJE COMPLEMENTARIO PARA PUERTA (NO INCLUIDO)

CÓDIGO	DESCRIPCIÓN
0803-386	Cilindro de latón llave de puntos llave/llave L=70mm Negro mate
0803-448	Mecanismo de acción magnetica de doble perno 85x45mm SUS304-Negro

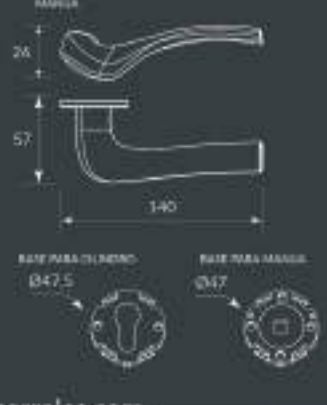

DESCUBRE MÁS SOBRE ESTE PRODUCTO

Dimensiones expresadas en: mm
* Imagenes ilustrativas

MANIJA "HORIZONTE"
PARA MECANISMO MAGNÉTICO



PRODUCTO NUEVO



CÓDIGO:
0803-443

MATERIAL:
ZAMAK

ACABADO:
CROMO-NEGRO MATE

ESPESOR DE PUERTA:
38/50

UNIDAD DE MEDIDA:
JUEGO

- MATERIAL DE ALTA CALIDAD
- ELEGANCIA Y DISEÑO
- IDEAL PARA ENTRADA

HERRAJE COMPLEMENTARIO PARA PUERTA (NO INCLUIDO)

CÓDIGO	DESCRIPCIÓN
0803-386	Cilindro de latón llave de puntos llave/llave L=80mm Negro mate
0803-448	Mecanismo de acción magnética de doble perno 85x45mm SUS304-Negro

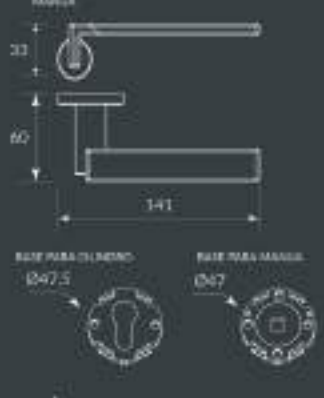

DESCUBRE MÁS SOBRE ESTE PRODUCTO

Dimensiones expresadas en: mm
* Imágenes ilustrativas

MANIJA "SCALADA"
PARA MECANISMO MAGNÉTICO

PRODUCTO NUEVO







CÓDIGO:
0803-444

MATERIAL:
ZAMAK

ACABADO:
NÍQUEL NEGRO

ESPESOR DE PUERTA:
38/50

UNIDAD DE MEDIDA:
JUEGO

IDEAL PARA ENTRADA

ELEGANCIA Y DISCRECIÓN

ACABADO EN TENDENCIA

HERRAJE COMPLEMENTARIO PARA PUERTA (NO INCLUIDO)

CÓDIGO	DESCRIPCIÓN
0803-388	Cilindro de latón llave de puntos llave/llave L=80mm Negro mate
0803-448	Mecanismo de acción magnética de doble perno 85x45mm SUS304-Negro

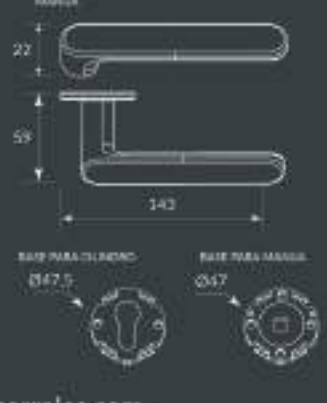

DESCUBRE MÁS SOBRE ESTE PRODUCTO

Dimensiones expresadas en: mm
* Imágenes ilustrativas

cerrajes.com

MANIJA "PEGASSO"
PARA MECANISMO MAGNÉTICO

PRODUCTO NUEVO







CÓDIGO:
0803-445

MATERIAL:
ZAMAK

ACABADO:
NEGRO MATE

ESPESOR DE PUERTA:
38/50

UNIDAD DE MEDIDA:
JUEGO

- MATERIAL DE ALTA CALIDAD
- ELEGANCIA Y DISCRECIÓN
- DISEÑO CONTEMPORÁNEO

HERRAJE COMPLEMENTARIO PARA PUERTA (NO INCLUIDO)

CÓDIGO	DESCRIPCIÓN
0803-389	Cilindro de latón llave de puntos llave/mariposa L=90mm Negro mate
0803-448	Mecanismo de acción magnética de doble perno 85x45mm SUS304-Negro

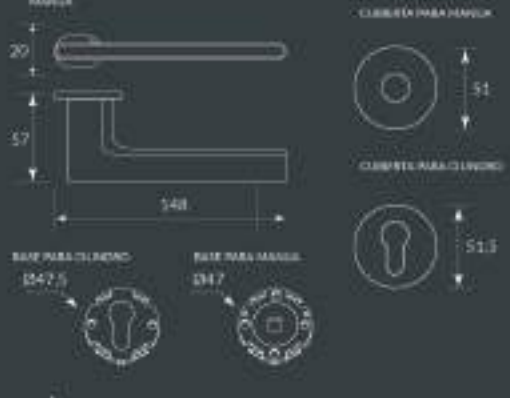

DESCUBRE MÁS SOBRE ESTE PRODUCTO

Dimensiones expresadas en: mm
* Imágenes ilustrativas

MANIJA "GATSBY"
PARA MECANISMO MAGNÉTICO

PRODUCTO NUEVO







CÓDIGO:
0803-446

MATERIAL:
ZAMAK

ACABADO:
NEGRO MATE

ESPESOR DE PUERTA:
38/50

UNIDAD DE MEDIDA:
JUEGO

- ELEGANCIA Y DISEÑO
- ACABADO EN TENDENCIA
- MATERIAL DE ALTA CALIDAD

HERRAJE COMPLEMENTARIO PARA PUERTA (NO INCLUIDO)

CÓDIGO	DESCRIPCIÓN
0803-390	Cilindro de latón llave de puntos llave/llave L=90mm Negro mate
0803-448	Mecanismo de acción magnética de doble perno 85x45mm SUS304-Negro

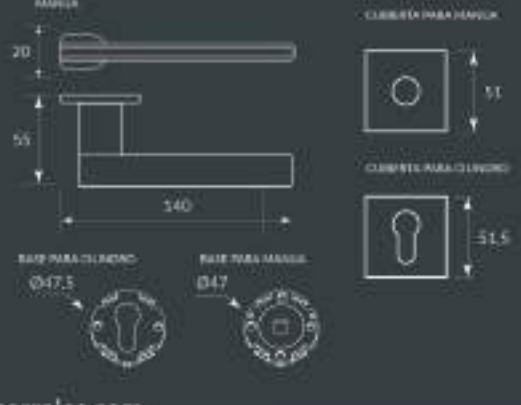

DESCUBRE MÁS SOBRE ESTE PRODUCTO

Dimensiones expresadas en: mm
* Imágenes ilustrativas

cerrajes.com

MANIJA "SURFACE"
PARA MECANISMO MAGNÉTICO



PRODUCTO NUEVO



CÓDIGO:
0803-447

MATERIAL:
ZAMAK

ACABADO:
NEGRO MATE

ESPESOR DE PUERTA:
38/50

UNIDAD DE MEDIDA:
JUEGO

DISEÑO CONTEMPORÁNEO

ELEGANCIA Y DISCRECIÓN

MATERIAL DE ALTA CALIDAD

HERRAJE COMPLEMENTARIO PARA PUERTA (NO INCLUIDO)

CÓDIGO	DESCRIPCIÓN
0803-385	Cilindro de latón llave de puntos llave/mariposa L=70mm Negro mate
0803-448	Mecanismo de acción magnética de doble perno 85x45mm SUS304-Negro

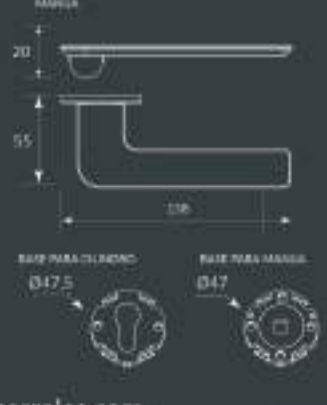

DESCUBRE MÁS SOBRE ESTE PRODUCTO

Dimensiones expresadas en: mm
* Imágenes ilustrativas

MECANISMO DE ACCIÓN
MAGNÉTICA DE DOBLE PERNO

PRODUCTO NUEVO



CÓDIGO:
0803-448

MATERIAL:
ACERO SUS 304 Y PLÁSTICO

ACABADO:
NEGRO MATE

MEDIDA:
85X45mm

UNIDAD DE MEDIDA:
PIEZA

ESPESOR DE PUERTA: 38/50

MAYOR FIJACIÓN

ALTO NIVEL DE SEGURIDAD

HERRAJE COMPLEMENTARIO PARA PUERTA (NO INCLUIDO)

CILINDROS		MANIJAS	
0803-385	0803-388	0803-441	0803-444
0803-386	0803-389	0803-442	0803-445
0803-387	0803-390	0803-443	0803-446



DESCUBRE MÁS SOBRE ESTE PRODUCTO

Dimensiones expresadas en: mm
* Imágenes ilustrativas

cerrajes.com



NUEVO EXHIBIDOR

IISDOO
MANIJAS

CÓDIGO

9704-032

CON 9 CÓDIGOS

IDEAL PARA PISO/PASILLLO

CONSULTA CON TU ASESOR

ACERCA DE ESTE EXHIBIDOR

INNOVACIÓN, CALIDAD Y DISEÑO
EN HERRAJES PARA MUEBLES.

Conoce nuestras líneas
de productos

Cerrajes México S A de C V
cerrajes.com

C_CMI_2503

Ciudad de México, Guadalajara, Monterrey, Querétaro, Morelia, León, Mérida, Puebla, Guatemala.